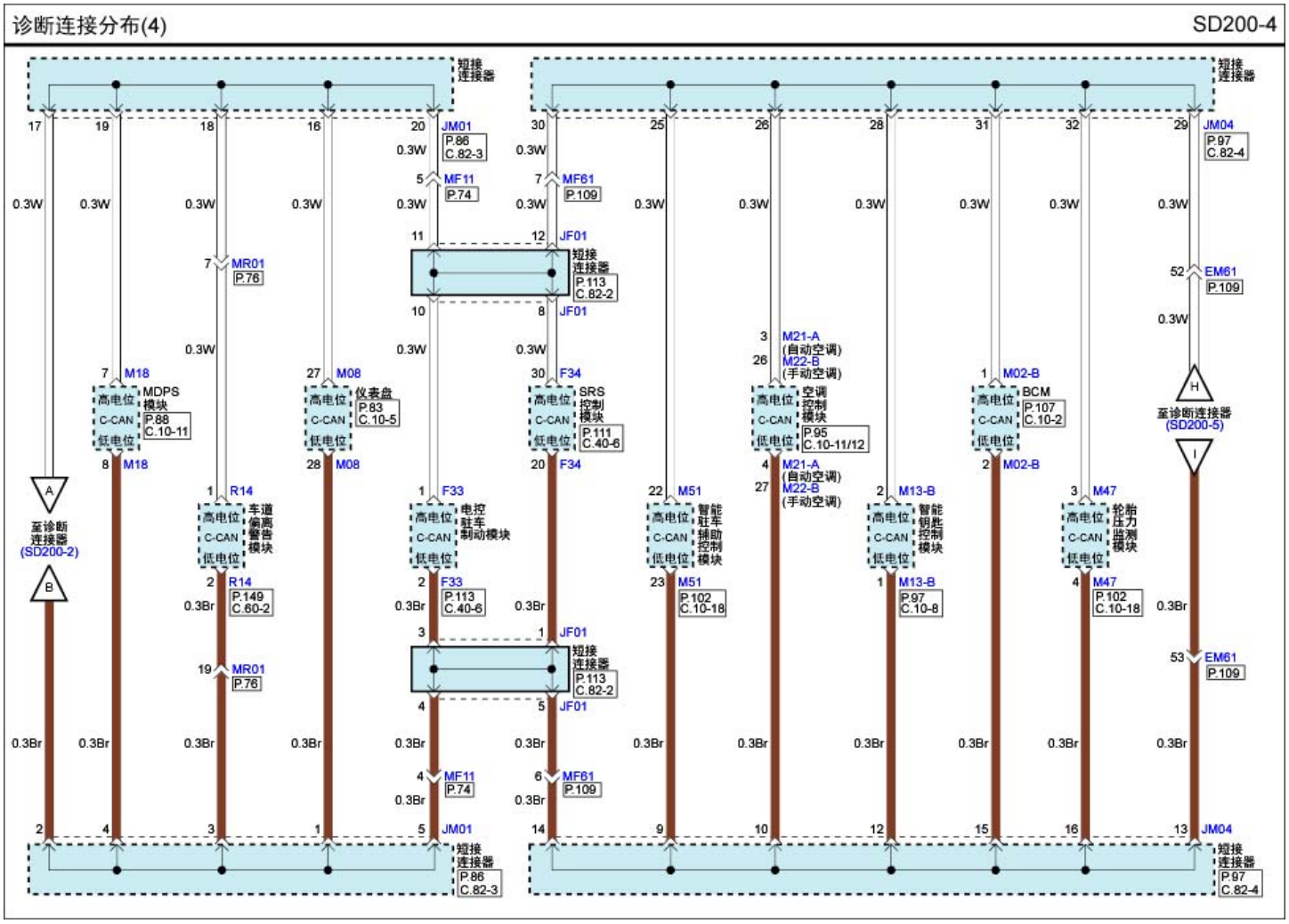
诊断连接分布(4)
SD200-4
短接连接器
JM01
P.86
C.82-3
MF11
P.74
MF61
P.109
JF01
短接连接器
P.113
C.82-2
JM04
P.97
C.82-4
EM61
P.109
MR01
P.76
M18
MDPS模块
P.88
C.10-11
M08
仪表盘
P.83
C.10-5
F34
SRS控制模块
P.111
C.40-6
M21-A
(自动空调)
M22-B
(手动空调)
空调控制模块
P.95
C.10-11/12
M02-B
BCM
P.107
C.10-2
至诊断连接器
(SD200-2)
至诊断连接器
(SD200-5)
R14
车道偏离警告模块
P.149
C.60-2
F33
电控驻车制动模块
P.113
C.40-6
M51
智能驻车辅助控制模块
P.102
C.10-18
M13-B
智能钥匙控制模块
P.97
C.10-8
M47
轮胎压力监测模块
P.102
C.10-18
高电位
C-CAN
低电位
0.3W
0.3Br